E 1/50

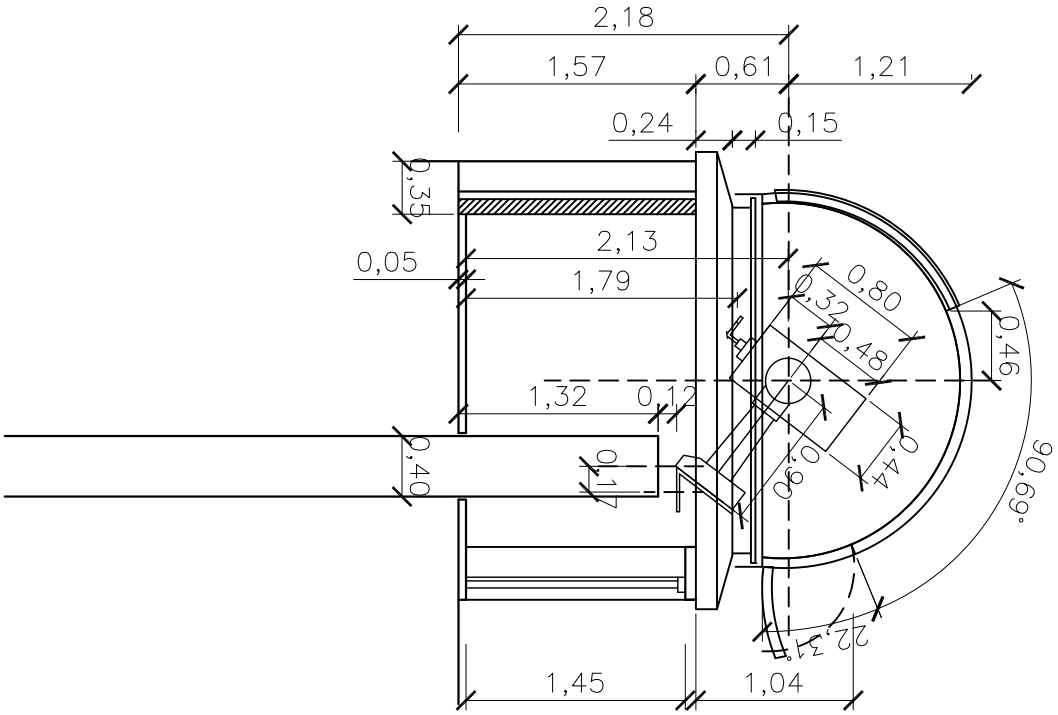
2,18
1,57
0,61
1,21
0,24
0,15
0,35
0,05
2,13
1,79
0,80
0,32
0,48
0,46
1,32
0,12
0,40
0,17
0,44
0,90
90,69°
22,31°
1,45
1,04

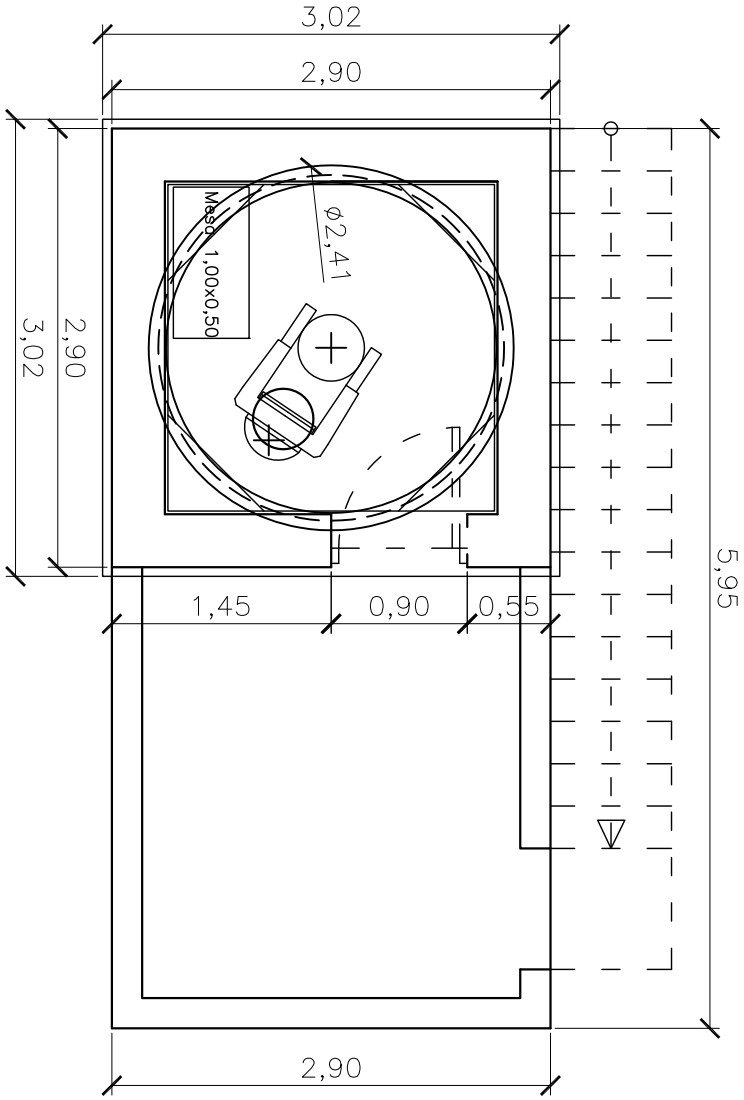
3,02
2,90
Ø2,41
Masso 1,00x0,50
2,90
3,02
1,45
0,90
0,55
5,95
2,90